BEV

QUANTRON

Q-Heavy

QUANTRON QHD 50-280
Auf Basis DAF CF Space Cab

Empower the Future

Quantron AG

Koblenzer Straße 2
D-86368 Gersthofen/Augsburg
Phone: +49 (0) 821 - 78 98 40 - 0
Fax: +49 (0) 821 - 78 98 40 - 99
Mail: info@quantron.net
Web: www.quantron.net

Liebe Kunden,

die Quantron AG bietet Ihnen innovative und praxistaugliche E-Mobilitätslösungen. Damit leisten wir einen nachhaltigen Beitrag zur Dekarbonisierung des Straßenverkehrs.
Unsere umweltfreundliche Transportlösungen wie der Q-Heavy auf Basis DAF CF liefern wir Ihnen als Neufahrzeug oder als Umrüstung eines bestehenden Dieselfahrzeugs auf Elektro-Antrieb. Sie haben die Wahl!
Mit unserem Q-Ecosystem erhalten Sie darüber hinaus ein Rundum-Service-Paket: von der Beratung für ein auf Ihre persönlichen Bedürfnisse abgestimmtes Fahrzeug bis zur Errichtung der passenden Lade-Infrastruktur.

Herzliche Grüße

Ihr Andreas Haller
Gründer und Vorstandsvorsitzender der Quantron AG

Have you heard
about the new normal?
Zero Emission. Full Power. Better Future.

QUANTRON
QUANTRON
QHD 280

QUANTRON
KÖGEL
100% Electric
QUANTRON
QHD 280
QHD 280

QUANTRON QHD 50-280 BEV

Die Vision von QUANTRON ist eine grünere Welt. Mit emissionsfreien Nutzfahrzeugen leisten wir unseren Beitrag zur Reduzierung der CO2-Emissionen und damit für das Erreichen der globalen Klimaziele. Wir wollen die Zukunft nachhaltig verändern.

QUANTRON kombiniert über 140 Jahre Nutzfahrzeugerfahrung als Hightech-Spinnoff des Familienunternehmens Haller GmbH & Co. KG mit innovativer state-of-the-art Technologie. Dieser Ansatz spiegelt unsere Markenwerte wider: Reliable, Energetic & Brave (Zuverlässig, Zupackend, Mutig).

Darum den QUANTRON QHD 50-280 BEV:

Benefits Sattelzugmaschinen-Nachrüstung

- Zulässiges Gesamt-Zuggewicht bis zu 50.000 kg
- Sattelzugmaschine nach ISO 1726 Standard Sattellast vergleichbar mit den entsprechenden Dieselvarianten
- Einfacher Fahrerwechsel durch vertraute Bedienelemente
- Fernverkehrskabine mit Ruhebereich
- Vollautomatik-Getriebe mit Rekuperation und Retarder
- Lademöglichkeit der der HV Batterie
  AC = 44 kW
  DC = 150 kW
- Alle Standard Aufsattelhöhen verfügbar wie beispielsweise 1.140 mm
- Staatliche Förderungen*

*Staatliche Förderungen abhängig vom jeweiligen Bundesland und den individuellen Voraussetzungen des Antragstellers.

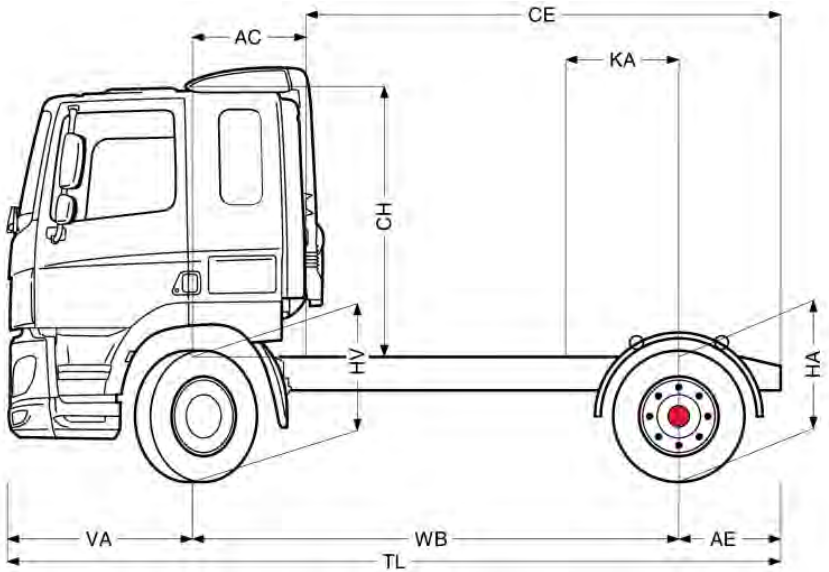

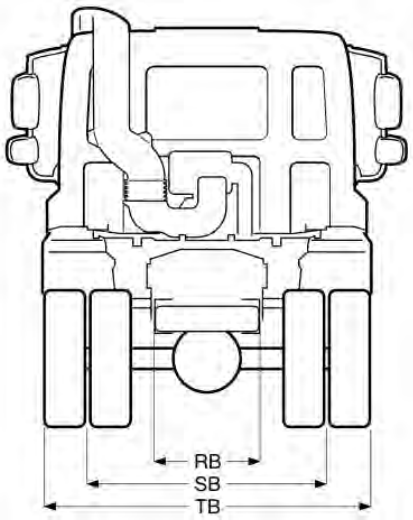

Hochdach mit Spoiler = Space Cab, Flachdach auf Wunsch

Space Cab

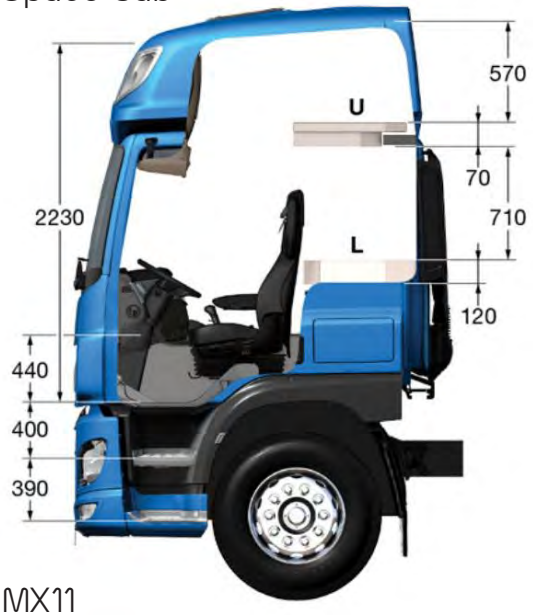

MX11

Obere Liege Option und auf Wunsch nachrüstbar

Abmessungen

VA	1.370 mm Überhang vorne
WB	3.800 mm Radstand
AE	750 mm Überhang hinten
TL	5.920 mm Gesamtlänge
CE	3.730 mm
KA	670 mm Sattelvormaß
HA	970 mm Rahmenhöhe unbeladen hinten
CH	1.990 mm Fahrerhaushöhe ohne Spoiler
CH	2.670 mm Fahrerhaushöhe mit Hochdach ohne Spoiler
	3.880 mm Fahrzeuggesamthöhe mit Hochdach und Spoiler unbeladen
	Aufsattelhöhe 1140 mm

Alle Angaben basieren auf dem aktuellen Stand vom Mai 2022. QUANTRON behält sich das Recht vor, die technischen Eigenschaften und Spezifikationen seiner Produkte ohne Vorankündigung zu ändern.

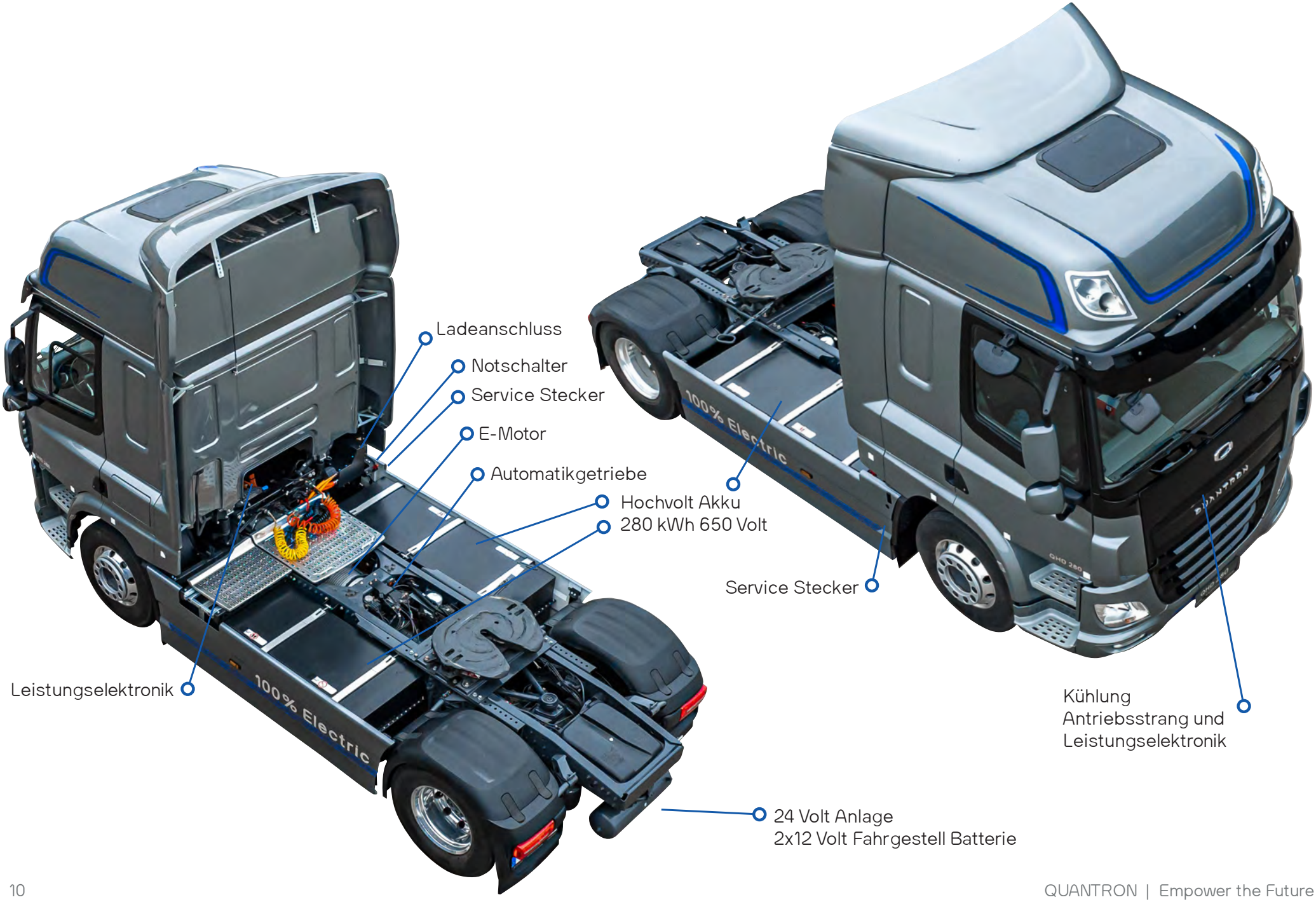
Ladeanschluss
Notschalter
Service Stecker
E-Motor
Automatikgetriebe
Hochvolt Akku
280 kWh 650 Volt
Leistungselektronik
24 Volt Anlage
2x12 Volt Fahrgestell Batterie
Service Stecker
Kühlung
Antriebsstrang und
Leistungselektronik
100% Electric
100% Electric

Technische Daten

Beispielkonfiguration:

Sattelzugmaschine	
Motorleistung:	350 kW
Systemspannung:	650 Volt
Max. Drehmoment:	3500 Nm
Batteriekapazität:	280 kWh
On Bord Ladegerät AC:	400 V – 63 A / 44 kW
Reichweite**	ca. 180 km**
Max. Geschwindigkeit:	85 km/h
Ladezeit (bei SOC 10%):	6 h
Ladezeit (bei SOC 50%):	3 h
Getriebe:	Allison 4500 Automatik
Schnell-Ladeanschluß DC:	CCS II / 150 A
Steigfähigkeit homologiert***:	mind. 12 %
Optionen:	Sound Generator Ladekabel 5 Meter

Antriebskonzept 50 280A	
Modell	DAF CF
Radstand (WB):	3.800 mm
Reifengröße (VA/HA):	315/70R-22,5
Zul. Gewicht Vorderachse:	8.000 kg
Zul. / Techn. Gewicht H.A :	11.500 / 13.000 kg
Leergewicht mit 280 kWh:	9.155 kg*
Techn. zul. max. Sattellast:	11.345 kg*
Techn. max. Ges. Zug. Gew.:	50.000 kg
Zulässige Sattellast:	9.845 kg*
Zul. / Techn. Ges. Gew.	19.000 / 20.500 kg*
Zulässiges Ges. Zug. Gew.	40.000 / 44.000 kg*
Hinterachsübersetzung:	I = 5,63
Aufsattelhöhe:	ca. 1140 mm
Klimatisierung Fahrerhaus:	Aircond./Heizung

* Gewichte gemäß Homologation und Zulassung Dermo --/Test Sattelzugmaschine mit 280 kWh Batterie Kapazität

** Abhängig von tatsächlicher Beladung, der Fahrweise, der Topografie, der Anzahl der Haltepunkte und Geschwindigkeit! Kalkuliert auf Basis einer durchschnittlichen 50% Beladung!

*** Basierend auf den Mindestanforderungen für die nationale Straßenzulassung

Alle Angaben basieren auf dem aktuellen Stand vom Mai 2022. QUANTRON behält sich das Recht vor, die technischen Eigenschaften und Spezifikationen seiner Produkte ohne Vorankündigung zu ändern.

QUANTRON
QUANTRON
QHD 280

Informationen zur Hochvolttechnologie

- 9 Phasen DANA TM4 Motor
- Flüssigkeitsgekühlt
- Batterie LFP LiFePO4
- AC Ladeanschluss Typ2 für 63A = 44 kW
- DC Ladeanschluss CCS II 150 kW
- Leistungselektronik Flüssigkeitsgekühlt

Schnellladen mit Gleichstrom

Beim DC-Schnellladen werden üblicherweise hohe Ladeleistungen übertragen. Ladevorgänge sind innerhalb kürzester Zeit abgeschlossen. DC- Ladekabel nach Lademodus 4 bestehen aus einem Fahrzeug- Ladestecker und einem offenen Leitungsende. Sie werden direkt an Ladestationen angeschlossen, in denen sich ein AC/DC-Wandler befindet.

Für alle Fälle vorgesorgt: Der Überbrückungsanschluss kann auch anderen Verkehrsteilnehmern Starthilfe geben.

Alle Angaben basieren auf dem aktuellen Stand vom Mai 2022. QUANTRON behält sich das Recht vor, die technischen Eigenschaften und Spezifikationen seiner Produkte ohne Vorankündigung zu ändern.

QUANTRON
ADISON

Der QUANTRON QHD 50-280 BEV im Detail

Display für das e-Management.

Mit der übersichtlichen Digitalanzeige behält der Fahrer immer den Überblick über den Elektroantrieb.

- Aktuelle HV Akku-Kapazität SOC
- Aktuelle Reichweite
- Aktueller Energiebedarf

Getriebe Gangwahl-Anzeige

- 6 Gänge
- vollautomatische Schaltung
- Manuelle Gangbegrenzung möglich

Alle Angaben basieren auf dem aktuellen Stand vom Mai 2022. QUANTRON behält sich das Recht vor, die technischen Eigenschaften und Spezifikationen seiner Produkte ohne Vorankündigung zu ändern.

12%
500 m
QUANTRON
QUANTRON
QHD 280

Der QUANTRON QHD 50-280 BEV im Detail

Spezielle Aufstiegsleiter für e-Sattelzugmaschinen

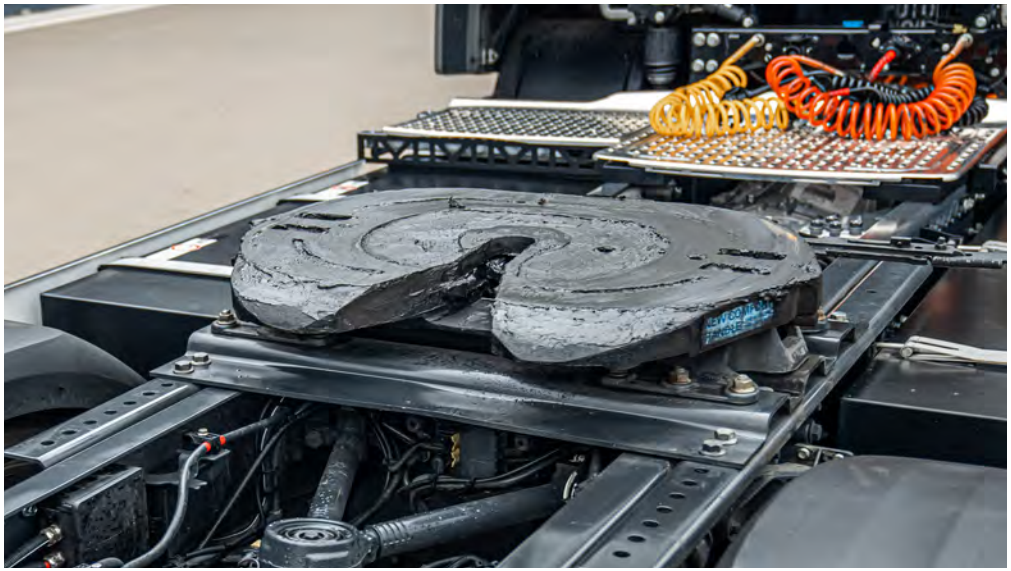

Sattelkupplungsvarianten nach Wahl mit Standard Aufsattelhöhen gemäß Anwendung

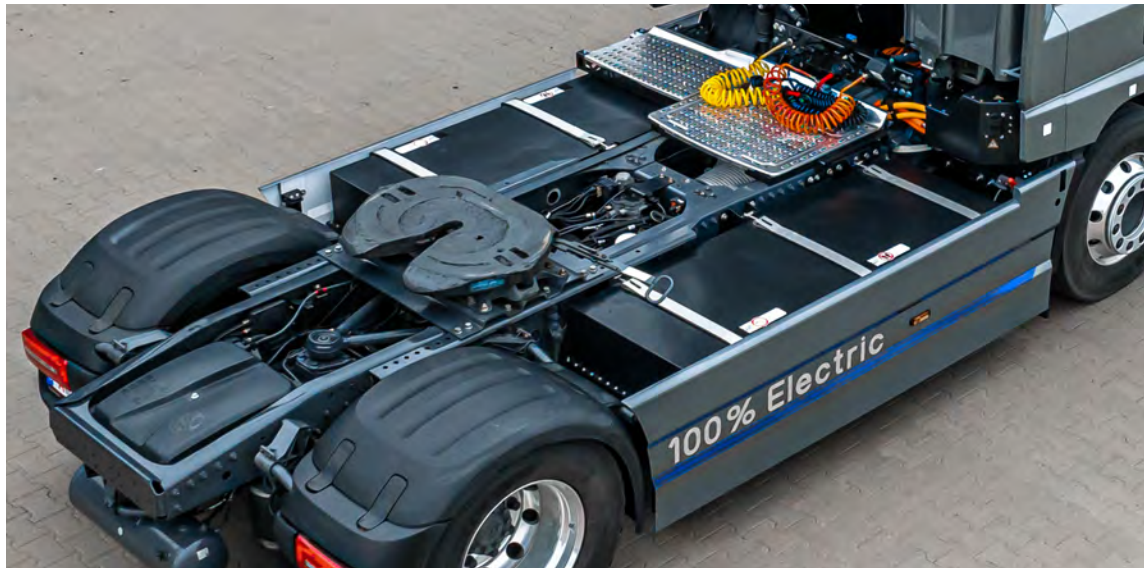

Konfiguration gemäß ISO 1726 zur Austauschbarkeit von Sattelaufliegern

QUANTRON
KOGEL
100% Electric
QUANTRON
QHD 280

Wendekreis

- Wendekreis gemäß Basis – Sattelzugmaschine und Radstand
- Durchschwenkradien und Freiraumdefinition gemäß EU-Standard gemäß Richtlinie 96/53 EG
- Zul. Gewichte für e-Fahrzeugkonfigurationen gemäß Richtlinie 2019/1242 soweit technisch zulässig

Unser Weg in eine bessere Zukunft

QUANTRON Infrastruktur

Egal, ob Ladesäule oder Wallbox, ob klassisch oder als Fast-Charger, wir unterstützen Sie bei der notwendigen Infrastruktur entsprechend Ihrer Anforderungen. Für eine einfache Handhabung sind moderne Bezahlsysteme in unsere Q-Charging Modelle integriert.

Neu, Bestand, Gebraucht

Wir richten uns nach Ihren Bedürfnissen:
Die Quantron AG liefert emissionsfreie Neufahrzeuge, elektrifiziert Ihre Bestandsfahrzeuge oder rüstet Gebrauchtfahrzeuge für Sie auf umweltfreundlichen Elektroantrieb um.

Think Green

Second Life Fahrzeug

Wir geben gebrauchten Nutzfahrzeugen und Bussen ein zweites, umweltfreundliches Leben - ein hohes Potential für den Klimaschutz und Ressourcenmanagement.

Second Life Batterie

Nach 6-8 Jahren gehen die eingesetzten Batterien in ihr zweites Leben im stationären Bereich (z. B. in Verbindung mit Photovoltaik als Energiespeicher, zum Laden von e-Fahrzeugen und Abfangen von Stromspitzen).

Das QUANTRON Nachhaltigkeitskonzept - Q-Repowering

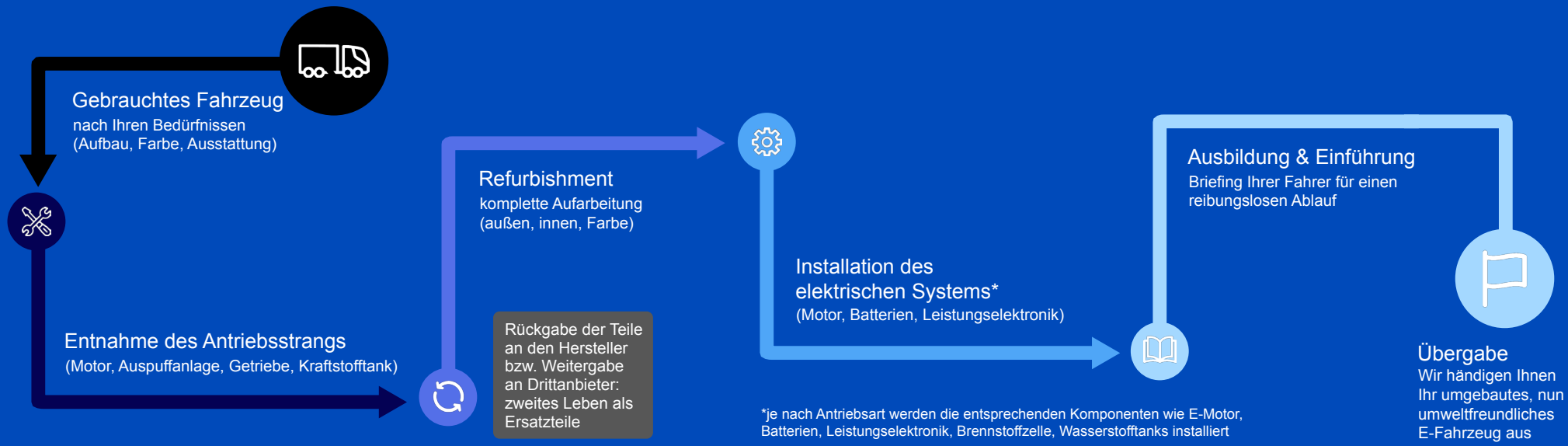

*je nach Antriebsart werden die entsprechenden Komponenten wie E-Motor, Batterien, Leistungselektronik, Brennstoffzelle, Wasserstofftanks installiert

Der QUANTRON Service Kreislauf

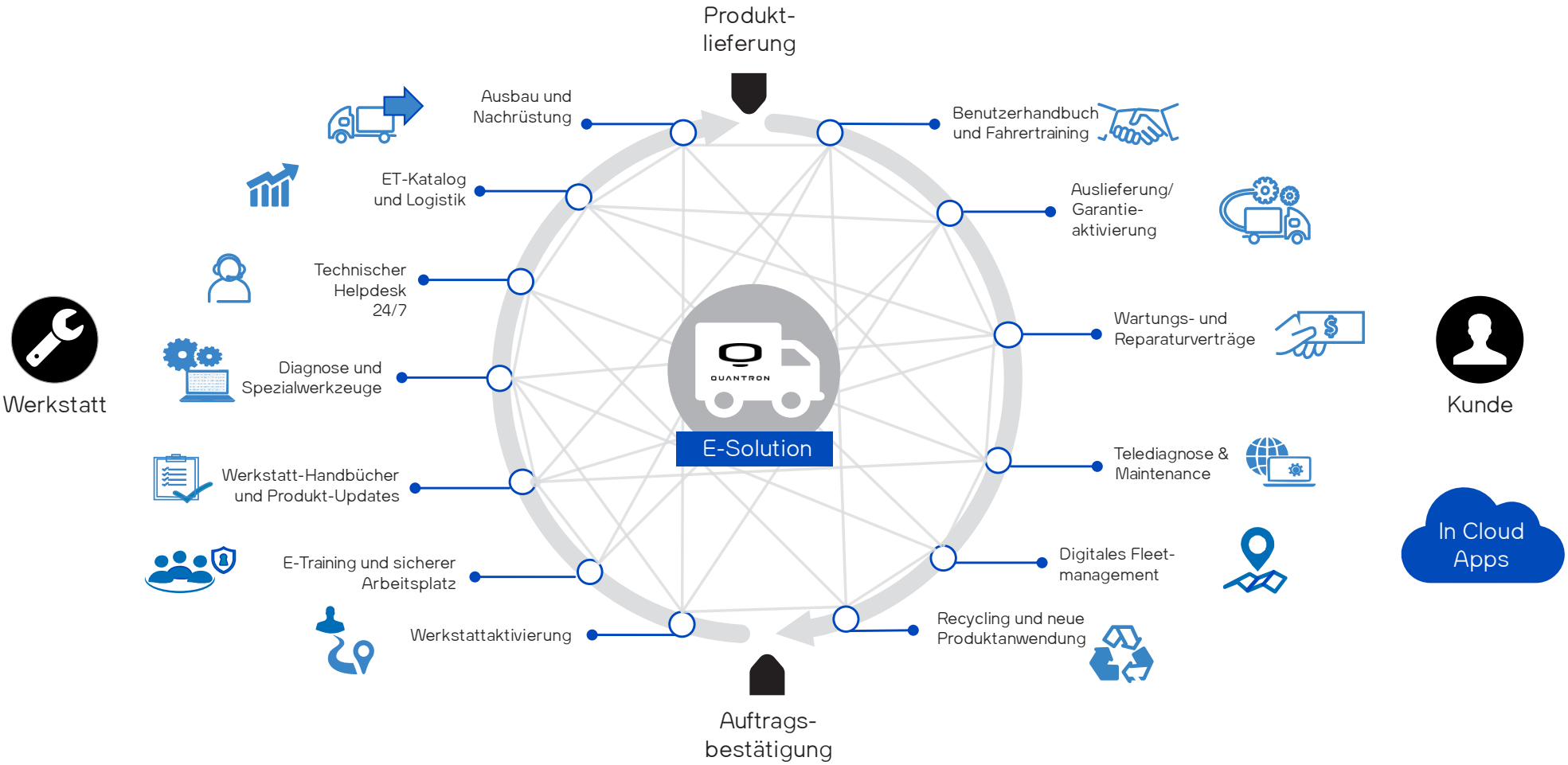

Durch die Kombination von Produkt-, Organisations-, Digital- und Handels-Know-how bietet QUANTRON-Aftersales Werkstätten und Kunden ein komplettes Paket an Dienstleistungen rund um die Elektromobilität.

QUANTRON
QUANTRON

QUANTRON
ENERGY

QUANTRON
INSIDE

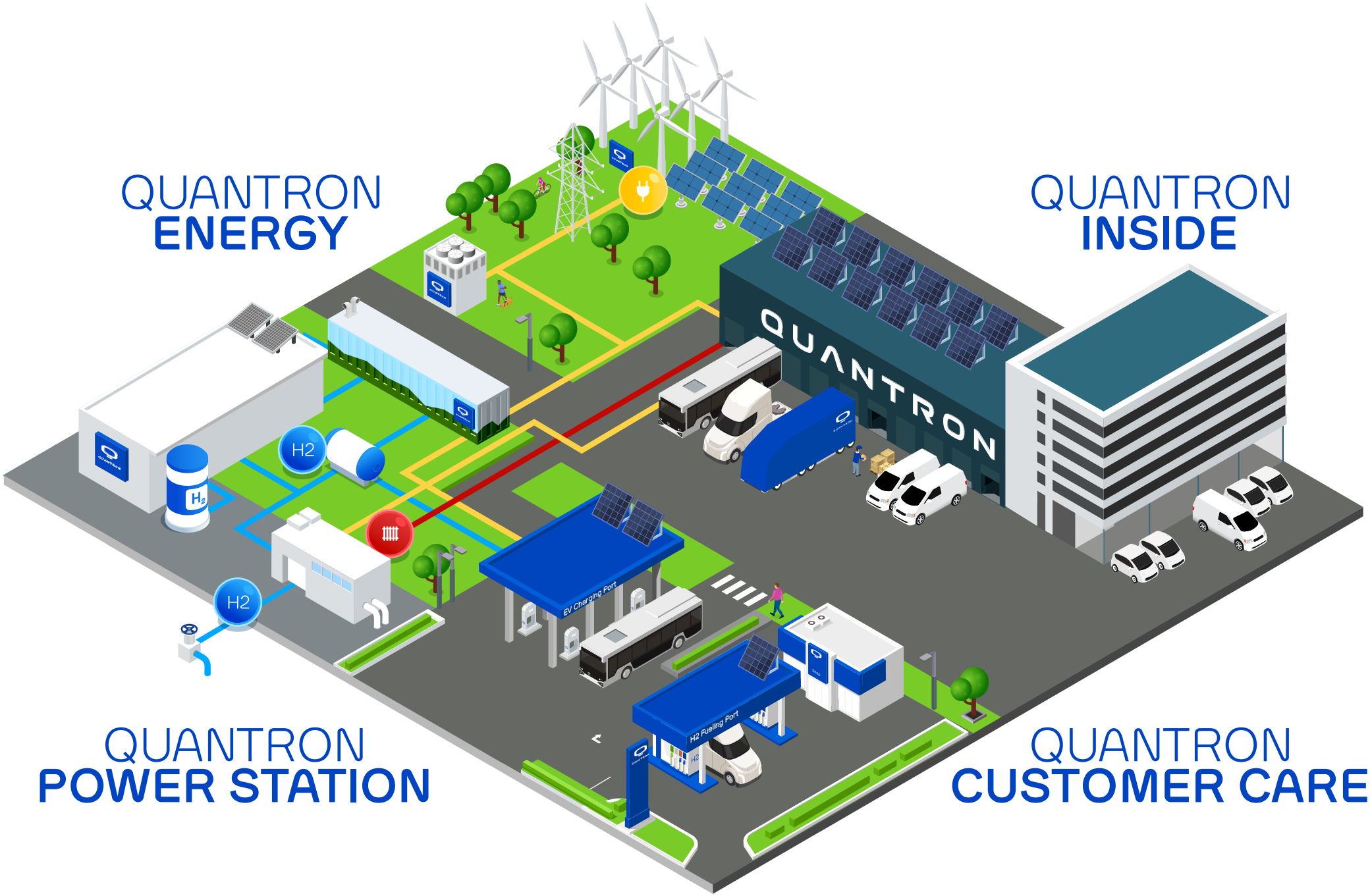

QUANTRON
POWER STATION

QUANTRON
CUSTOMER CARE

Quantron as a Service

Quantron-as-a-Service bedeutet QUANTRON als Lösungsanbieter, der eine „Asset Light“-Lösung anbietet, die alle Facetten der Mobilitätswertschöpfungskette umfasst, d.h. E-Fahrzeug, Service & Wartung, Versicherung, Finanzierung, Ladeinfrastruktur und Wasserstoff, u.a. - ein One-Stop-Shop für emissionsfreie Mobilitätslösungen.

Das Angebot wird als Pay-as-you-go-Modell angeboten und auf die spezifischen Anforderungen unserer Kunden zugeschnitten. Unverbindlich, vorbehaltlich der Allgemeinen Geschäftsbedingungen.

QUANTRON INSIDE

Alle unsere Nutzfahrzeuge basieren auf der hoch-innovativen QUANTRON Inside-Technologie.

QUANTRON POWER STATION

Mit unseren QUANTRON Tankstellen werden wir zero-emission Ladelösungen für BEV und FCEV anbieten.

QUANTRON ENERGY

Wir wollen zukünftig als Plattform für H2 Lösungen die Produktion von grünem Wasserstoff und Strom realisieren.

QUANTRON CUSTOMER CARE

Wir bieten Ihnen eine umfassende Beratung zum Betrieb Ihrer klimaneutralen Flotte. Dazu gehören z. B. Themen wie die passende Ladeinfrastruktur wie auch wie auch Miet-, Finanzierungs- und Leasingmöglichkeiten.

QUANTRON – Die innovative zero-emission Lösung

Q-Benefit

Ökologisch und ökonomisch: alles aus einer Hand, Kosteneinsparungen, ideal für Stop and Go, neue Lieferpotentiale, effizientere Abläufe, besseres Arbeitsumfeld.

Q-Consult

Individuelle Analyse Status quo: Fahrzeuge, Ladung, Routenprofile, Reichweite, Ladeinfrastruktur, Energiekonzepte sowie Wirtschaftlichkeitsprüfung: Kostenanalyse (Ausgaben, Einsparungen), staatliche Förderungen, Finanzierung. Beantragung der individuell möglichen Förderungen.

Q-Truck & Bus

Branchenlösungen entsprechend dem individuellen Einsatzprofil: Modell, Aufbau, Ausstattung, Leistung, Reichweite. Durch unser eigenes E-Engineering auch Speziallösungen umsetzbar.

Q-Power

Batterielösungen von A wie Auswahl der geeigneten Batteriekapazität bis Z wie Zusammenstellen individueller Batteriekonfigurationen. Sehr hohe Verfügbarkeit.

Q-Charge

Grüner Strom und intelligente Ladelösungen (Ladestationen vor Ort bei Ihnen und z. B. an Transportgut Übergabepunkten für Zwischenladungen unterwegs), um Ladezeiten und Kosten zu minimieren.

Q-Finance

Individuelle Lösungen für Miete, Kauf, Finanzierung und Leasing, um kosteneffizient mit dem Q-Truck unterwegs zu sein.

Q-Service

Im Fokus stehen Wirtschaftlichkeit, Flexibilität und Mobilität für den Kunden. Service, Wartung und Reparatur mit Zuverlässigkeit und Qualität an über 700 Service-Stützpunkten europaweit.

Q-Experience

Über 140 Jahre Erfahrung im Nutzfahrzeugbusiness aus der Haller-Group. Wir kennen die Fahrzeuge, den Markt und die Anforderungen.

Q-Emotion

Ressourcenschonung dank Q-Repowering. Leises und emissionsfreies Fahren. Max. Drehmoment vom Stand weg. Kompensation CO2-Emissionen der Batterieherstellung durch Umrüstung von Gebraucht- und Bestandsfahrzeugen.

Globale Verfügbarkeit mit einem starken Netzwerk von QUANTRON-Niederlassungen und 700 Service-Partnern

Quantron AG Headquarter

Augsburg, Germany

Offices

Ulm, Germany
Sulzemoos, Germany
Wien, Austria
Madrid, Spain
Barcelona, Spain
Bologna, Italy
Warsaw, Poland
Oslo, Norway
Schaffhausen, Switzerland
Delaware, USA
Detroit, USA
Tel-Aviv, Israel
Lagos, Nigeria
Hongkong, HK
Rio de Janeiro, Brazil

Full-Service Werkstattkonzept:
Service, Wartung und Reparatur auf höchstem Niveau.
Egal ob Transporter, Bus oder LKW. Für alle Hersteller.

QUANTRON Produktportfolio

Quantron AG

Koblenzer Straße 2
D-86368 Gersthofen/Augsburg
Phone: +49 (0) 821 - 78 98 40 - 0
Fax: +49 (0) 821 - 78 98 40 - 99
Mail: info@quantron.net
Web: www.quantron.net

QUANTRON